FritzGlock® Tischler

2005 · 2006

FritzGlock® Tischler

Produktkatalog 2005 · 2006

Aktuell

Die Höhepunkte in den vergangenen Monaten.

Fritz Glock wird in München mit dem **Gründerpreis des Deutschen Handwerks** ausgezeichnet. Unser Konzept „Industrielle Produktion nach den Prinzipien traditioneller Handwerkskunst“ hat die Jury überzeugt: Erster Preis & 10.000 €! Zehn Tages- und Fachzeitschriften berichten.

Mit **Twindows** bringen wir eine eigene Marke für Holz/Alu-Fenster auf den Markt. Die Vermarktung läuft vor allem über das Internet. Die Zahl der Nachfragen steigt stetig. Insbesondere von Architekten, die einen Partner für designorientierte Lösungen suchen.

Unsere Website **www.fritzglock.de** bekommt auf der Fensterbau Frontale in Nürnberg den Internetpreis der Fensterbranche. Der „Michelin Guide“ des Handwerks erwähnt uns mit fünf Schleifen für außergewöhnliche Kundenorientierung.

FritzGlock-Fenster werden in diesem Jahr **von Hamburg bis Oberbayern** eingebaut. Wir arbeiten für so namhafte Kunden wie Roche Pharma, die e.dis AG oder die exklusive Sunrise Senior Living Group aus den USA.

Inhalt

6 Villa Langenberg
8 Kontraste. Jena
9 Türen
10 Viel Himmel. Gera
11 Holzfenster
12 Traum wird Haus. Wünschendorf
14 Blick auf die Altstadt. Nürnberg
15 Vom Feinsten. Hamburg
16 Twindows
20 Wintergärten
22 Beschattung / Außenjalousie
23 Rollläden
24 Fensterläden
25 Schiebeläden
26 Glas
27 Standardfenster / Farben / Holzarten
28 Wurzeln
29 FritzGlock heute
30 Kontakt

Liebe Leserin, lieber Leser,

Liebe Leserin, lieber Leser, oft haben uns Kunden nach einem Katalog gefragt. Worauf wir immer gesagt haben, jedes Haus ist anders. Jedes Haus braucht seine eigenen Fenster und Türen, Wintergärten und Jalousien. Wir produzieren individuelle Lösungen, sozusagen Einzelstücke in Kleinserie. Selten bauen wir genau dasselbe Fenster noch mal. Versandhäuser haben Kataloge. Bei uns gibt's nichts ab Lager. Jedes Fenster, das wir da abbilden, ist nur eine Möglichkeit und versperrt eigentlich die Sicht auf die vielen anderen Varianten. Irgendwann haben uns die wiederkehrenden Fragen nach einem Katalog trotzdem stutzig gemacht. Hatten wir bisher vielleicht nur unsere Sicht der Dinge geschildert? Waren die vielen unterschiedlichen Möglichkeiten nur eine abstrakte Größe geblieben? Dieses Heft ist die Antwort. Wer ein Haus baut, braucht Anhaltspunkte, interessiert sich für Vorschläge, ist offen für Inspiration. Fenster und Türen gibt's bei uns nach wie vor nicht von der Stange oder im Versand. Aber wir haben jetzt einen Katalog. Ausgehend vom konkreten Projekt haben wir unsere Produkte bis ins Detail beschrieben. Wobei wir glauben, dass Profile und Öffnungsmechanismen einen Zusammenhang brauchen. Darum beginnt jede Beschreibung mit einem konkreten Haus. Herausgekommen ist eine Mischung aus Bedienungsanleitung und einem Bilderbuch der Wünsche. Der Einfachheit halber nennen wir es Katalog und haben nun eine Antwort, wenn wir gefragt werden, ob wir nicht etwas zum Planen und Gedankenspielen haben. Wir hoffen, dass Ihnen unser Katalog gefällt, wobei wir Sie gleichzeitig noch mal daran erinnern möchten, dass jede der abgebildeten Varianten auch die Sicht versperrt auf die vielen anderen Möglichkeiten.

Wir freuen uns auf Ihr Haus

Katrin und Sven Höfer

Ganz wie früher nur besser Villa in Langenberg

Viele kleine Fenster unter hohen Bäumen und ein düsterer Balkon auf der Ecke. Die Villa braucht Licht, ohne Charakter zu verlieren. Technisch auf dem aktuellen Stand sollte alles aussehen, wie „schon immer drin“ gewesen. So kommt der Balkon ins Haus hinein. Das ist der Platz für zusätzliche Fenster, die heute mit ihren schmalen Profilen den Charakter der historischen Fassade prägen.

Innentür

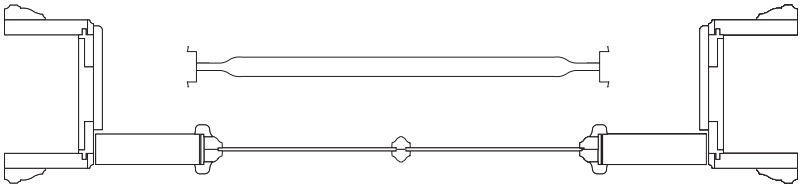

Da kein Lieferant Innentüren anbot, die den Ansprüchen der Bauherren gerecht wurden, fertigten wir sie selbst. Bewusst nehmen die Türen die Sprossenkonstruktion der Fenster auf. Auch hier ging es um Licht und den historischen Geist des Hauses.

1 Profil Regenschiene
2 Profil Wetterschenkel GSR 58
3 Profil Wetterschenkel WSR 24

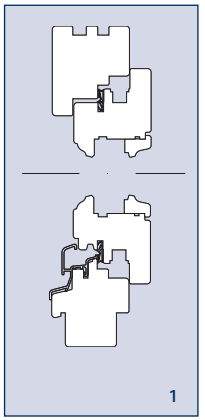

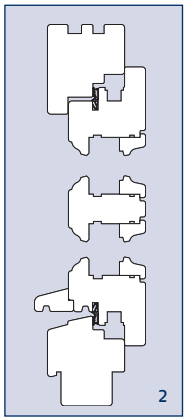

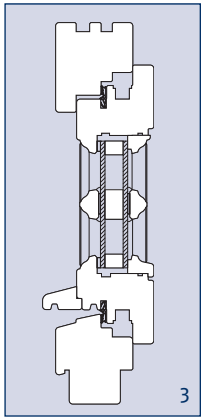

Kontraste Jena Innenstadt

Eine Topadresse direkt neben dem Intershop-Tower, der das Bild der Stadt nach wie vor prägt. Das Haus selbst besteht aus einem denkmalgeschützten Teil und einem modernen Anbau. Die Sanierung ist aufwendig. Es entstehen hochwertige Wohnungen und Gewerbeflächen. Außer den zweifarbigen Fenstern werden auch die Innentüren der Anwaltskanzlei im Haus von uns entworfen und produziert.

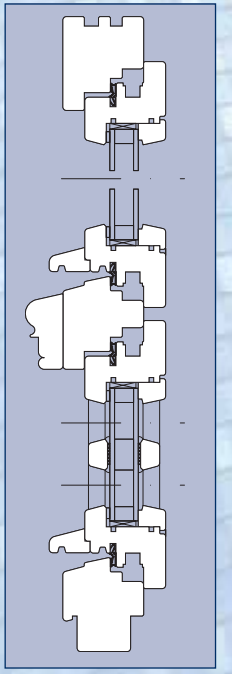

Holzfenster – Fase – Wetterschenkel

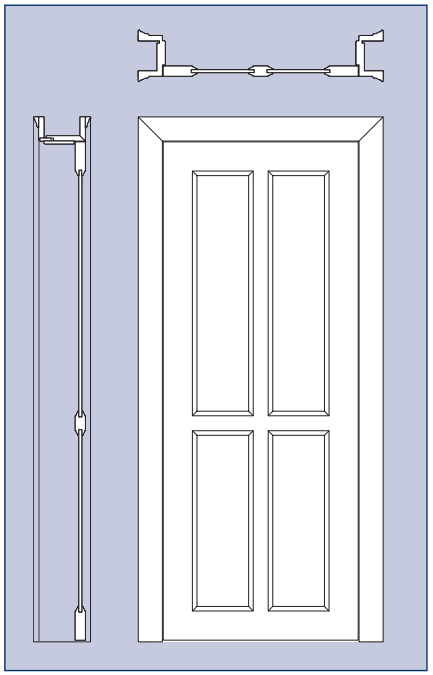

Konstruktion Kasettentür

Vierzehn Türen

Vierzehn Türen in sieben Farbnuancen, wie die Fenster zweifarbig. Der Bauherr lässt sich von einem Innenarchitekten beraten. Wenn es bei Material, Profilen und Beschlägen schon viele Möglichkeiten gibt, was die Farben angeht, ist die Auswahl fast unendlich.

Viel Himmel Gera

Ein Einfamilienhaus eigentlich aus zwei Häusern. Dazwischen hat der Bauherr Platz gelassen für den Himmel. Der Wintergarten ist die Verbindung zwischen dem Wohnhaus und dem Arbeits-, Küchen- und Schlafgebäude. Zudem fungiert er als Eingangshalle mit Haustür. Die Fenster sind individuell angepasste FritzGlock- Standardfenster aus Holz.

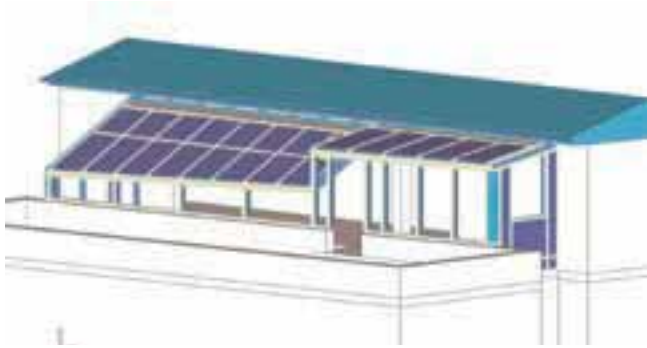

Nicht ganz unkompliziert

Die Gebäudeteile stehen konisch zueinander. Dadurch gestaltete sich die Dachkonstruktion schwierig. Die Beschattung wird durch eine Wetterstation gesteuert und gibt nur so viel Glasfläche frei, wie dem Wohnklima dienlich ist.

Holzfenster

Ob eckig oder rund, ob große Flächen oder viele Sprossen. Holz sieht einfach besser aus als Plastik. Außerdem spart Holz Energie. Es hat sehr gute Dämmeigenschaften und ist damit auch für Null-Energie und Passivhäuser geeignet. Und: ein gut konstruiertes Holzfenster, richtig eingebaut, hält ewig. Wichtig ist allerdings, dass es durch einen ausreichend pigmentierten, lasierenden oder deckenden Anstrich geschützt wird.

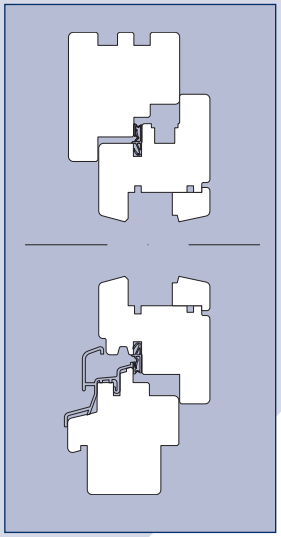

Holzfenster-Fase mit Regenschiene

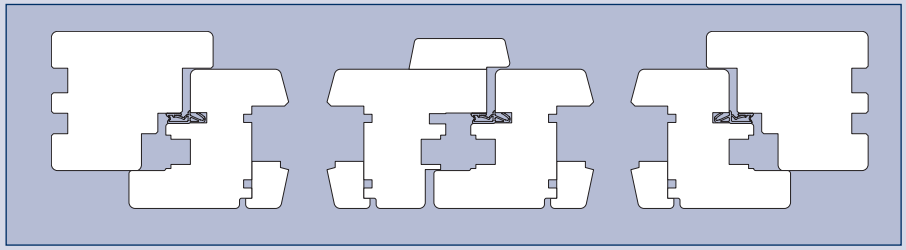

Holzfenster – Fase, Stulp

Tipp Bei FritzGlock werden die Glashalteleisten als kompletter Glasleistenrahmen in das Fenster eingesetzt, die vor der Farbbehandlung verbunden werden. Damit gehen die Gerungen nicht mehr auseinander.

Traum wird Haus Wünschendorf

Der Bauherr entwirft sein Landhaus selbst und übergibt dann die Planung einem Architekten. Nach vielen Jahren in einer 48 Quadratmeter-Wohnung wird Platz gebraucht und Großzügigkeit. Es geht darum, aus einem Traum ein Haus zu machen. Wie die Tür aussehen soll, steht allerdings schon früh fest. Dreiteilig und haargenau so wie das Meisterstück von FritzGlock-Chef Sven Höfer.

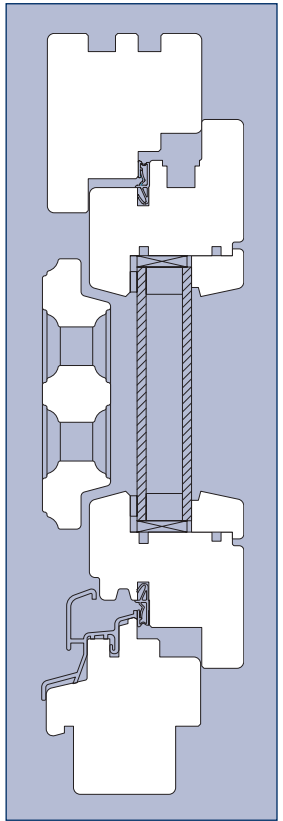

Man kann den Sprossenrahmen auch später nachrüsten. Vorteil des Sprossenrahmens: Man kann ihn beim Fensterputzen wegklappen und somit die Scheibe im Ganzen putzen.

Tipp Jedes Fenster braucht Pflege.

Egal ob der Rahmen aus Holz oder Plastik ist. Wenn Sie die Scheiben putzen, kontrollieren Sie die Beschlä-ge und die Holzprofile. Am besten benutzen Sie unser Pflegeset.

Blick auf die Altstadt Nürnberg

Eine moderne Wohnanlage mitten in der Stadt. Eigentumswohnungen für gehobene Ansprüche. Fast alle haben „Burg-Blick“. Klar, dass da die Fenster zu den Prioritäten gehören. Wir fertigen 260 Holzfenster und Balkontüren in verschiedenen Maßen und bauten sie mit unserem Montage-Team vor Ort ein.

Außerdem in Nürnberg

350 dreiteilige Holzfenster.

Für die Bundesanstalt für Angestellte (BfA).

Denkmalschutz.

Vom Feinsten Seniorenresidenz Hamburg

Ein Projekt der Sunrise Senior Living Group aus den USA. Es kommen ausschließlich hochwertige Materialien zum Einsatz. Die Prämissen heißen Qualität, Qualität, Qualität! FritzGlock liefert 200 Holzfenster, teilweise mit Schalldämmlüftern, passende Fensterbänke, Haustüren und Heizkörperverkleidungen nach eigenen Entwürfen.

Schalldämmlüfter Invisivent

Wir haben eine Möglichkeit gefunden, wie frische Luft hereinkommt, aber der Lärm der Stadt draußen bleibt. Ohne Abstriche bei der Optik!

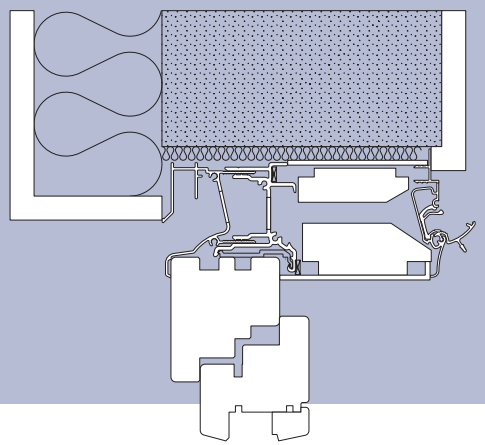

Twindows Fenster mit zwei Seiten

Holz-Alufenster sind kein Kompromiss sondern die perfekte Lösung.

Zumindest, wenn man eben beides möchte: Tradition und Moderne. Natur und Hightech.

Behagliches Holz und die Eleganz des Metalls.

Zwei Seiten Gera

Die Bauherren hatten ursprünglich Alufenster geplant. Zu den modernen Linien des großzügigen Einfamilienhauses passt Metall perfekt. Die Frage war, wie Aluminium innen wirken würde. Vielleicht zu kühl, zu geschäftlich? Eine Antwort gab es darauf nicht, denn die Bauherren haben sich für beides entschieden: Alu und Holz. Fichte natur war allerdings keine Option. So bekam das Holz einen transparenten, weißen Anstrich. Sehr edel und eine wichtige Orientierung für die Innineinrichtung.

Eine Besonderheit: Öffnungselemente integriert in Pfosten-Riegel-Fassaden. Auch mit Beschattung.

Die doppelflügelige Ganzglastür wurde von FritzGlock entworfen und hergestellt. Raumhoch, filigran und offen für viel Licht!

Holz/Alufenster von FritzGlock

Die Vorteile liegen auf der Hand. Schimmernd, glitzernd oder matt. Twindows gibt es in vielen Farben und Strukturoberflächen. Und die Entscheidung für die »Designerlösung« ist auch noch vernünftig, denn in puncto Wirtschaftlichkeit sind sie nicht zu schlagen. Twindows brauchen kaum Pflege und Wartung. Die Dämmwerte liegen erheblich über den Anforderungen der gesetzlichen Wärmeschutzverordnungen. Außerdem sind Holz-Alufenster gesund. Die baubiologischen Eigenschaften des Holzes sorgen für ein bekömmliches Raumklima. Durch mehrere Dichtungsebenen wird eine optimale Schalldämmung erreicht.

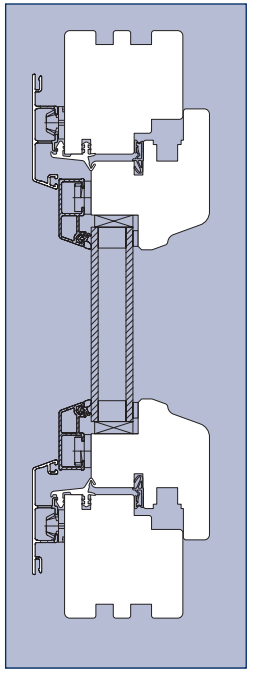

Flügel 39 mm,
Rahmen 66 mm breit

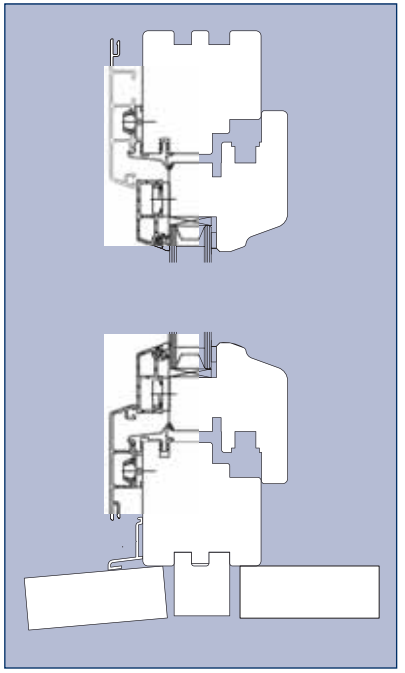

Flügel 39 mm, Rahmen 86 mm breit

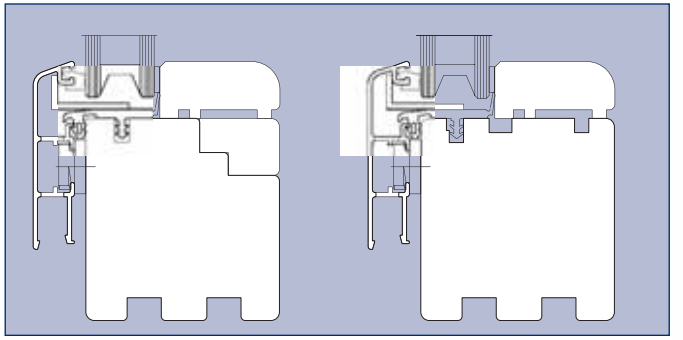

Festver-
glasung

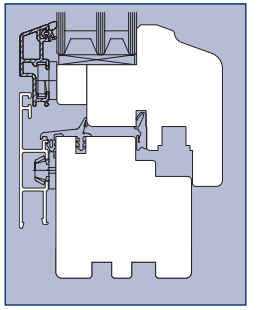

Flügel 39 mm,
Rahmen 86 mm breit

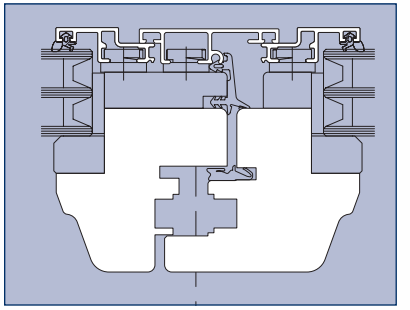

Rahmen flächenbündig,
Holz mit Vorsatz

Wintergärten

Zwischen Sonne und Seele bestehen Verbindungen, die nicht mit Chemie und Physik zu erklären sind. Und darum sind Wintergärten nicht nur für zarte Pflanzen praktisch, sondern auch die idealen Wohnzimmer fürs Gemüt.

Besichtigungstermin

Bevor die Arbeit in der Produktion beginnt, ist der Wintergarten am Computer bereits in allen Winkeln zu besichtigen. Verarbeitet werden hochwertiges Aluminium und astfreies Brettschichtholz. Die Glasebene wird durch geprüfte Fassadenprofile von Gutmann aufgenommen.

Hier sieht man schön die schmalen Profile.

Wir empfehlen die Ausführung eines Wintergartens in Holz/Alu. Zumindest im Dachbereich verwenden wir immer diese Konstruktion. Für die Dachverglasung eignet sich besonders Pilkington Active, das selbstreinigende Glas.

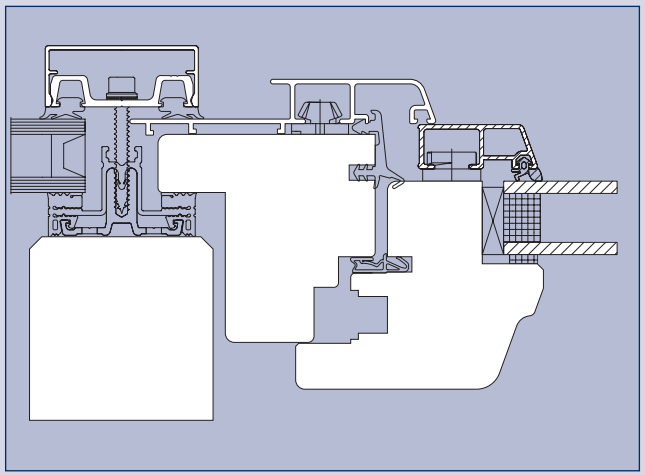

Pf-20-50-GL 24

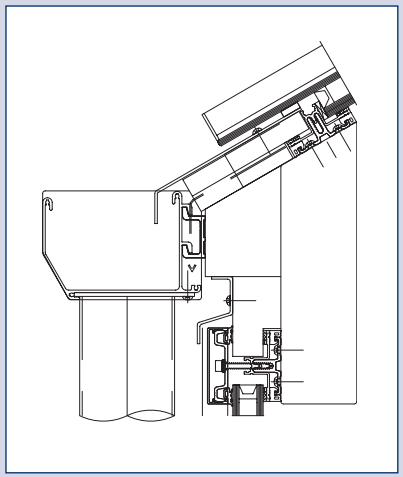

Traufe

Tipp Auch der Garten für die kalte Jahreszeit braucht Schatten.

Weil das gern vergessen wird, denken wir daran. Wir arbeiten mit verschiedenen Systemen vom einfachen Sonnensegel bis zur witterungsgeführten Wintergartenmarkise. Außenbeschattungen sind besser, weil die Wärme so gar nicht erst in den Wintergarten gelangt. Genauso wichtig ist die Belüftungsanlage. Während sie im Sommer die Überschusswärme nach außen abführt, wird in der Heizperiode die Warmluft aus dem Kernhaus mitgenutzt. So schützt sie z.B. vor Kondenswasser auf den Scheiben.

Beschattung

Es ist ein Gemeinplatz, dass Licht und Schatten zusammengehören. Trotzdem kommen Jalousien und Rollladen bei der Hausplanung nicht selten zu kurz. Dabei ist Sonnenschutz nicht seiner praktischen Wirkung wegen wichtig sondern auch als architektonisches Gestaltungselement interessant.

Außenjalousien

Außenjalousien bieten Sicht- und Blendschutz.

Durch die nach beiden Seiten stufenlos verstellbare Lamellenneigung kann der Tageslichteinfall und die Sonneneinstrahlung individuell reguliert werden.

Auch hier gilt: Farblich ist fast alles möglich.

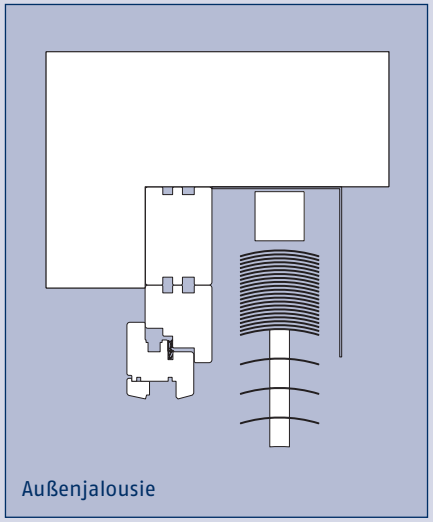

Außenjalousie

Rollläden

Alternativ zu Außenjalousien kann man auch Rollläden einsetzen. Die Möglichkeiten mit dem Lichtspiel zu arbeiten sind dabei zwar geringer, andererseits bieten Rollläden mehr Sicherheit und Wärmedämmung. Und natürlich ist es eine Frage der Gestaltung, für welche Beschattung man sich letztlich entscheidet. Für den so genannten Rollladenpanzer gibt es wiederum eine große Auswahl an Farben. Wenn der Rollladenkasten – insbesondere bei Renovierungsobjekten – sichtbar ist, kann er farblich an die Fenster angepasst werden.

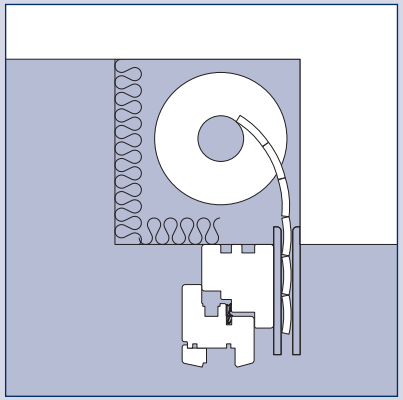

Aufbaurollo

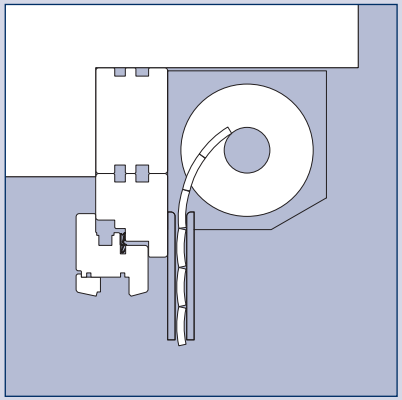

Vorbaurollo

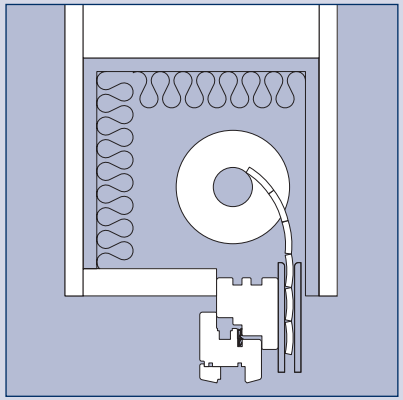

Bauseitiger Rollokasten

Beratung Natürlich überlegen wir mit Ihnen auch andere Beschattungslösungen wie Markisen oder Sonnensegel. Und bei aller Leidenschaft für Fenster: viele kommen mit Vorhängen erst so richtig zur Geltung.

Fensterläden

Fensterläden sind wieder im Kommen. Früher haben sie ganz selbstverständlich dazu gehört. Immer mehr Kunden haben inzwischen ihren Reiz wieder entdeckt. Klappläden verleihen dem Haus einen besonderen Charakter, indem sie eine außergewöhnliche, attraktive Ansicht schaffen. Sie sind damit ein bestimmendes Element der Fassadengestaltung und erfüllen zudem noch eine Reihe weiterer wichtiger Funktionen. Es gibt sie als Klapp- und als Schiebeladen. Sie werden manuell mit einer Kurbel oder mit einem Motor bedient.

Klappläden

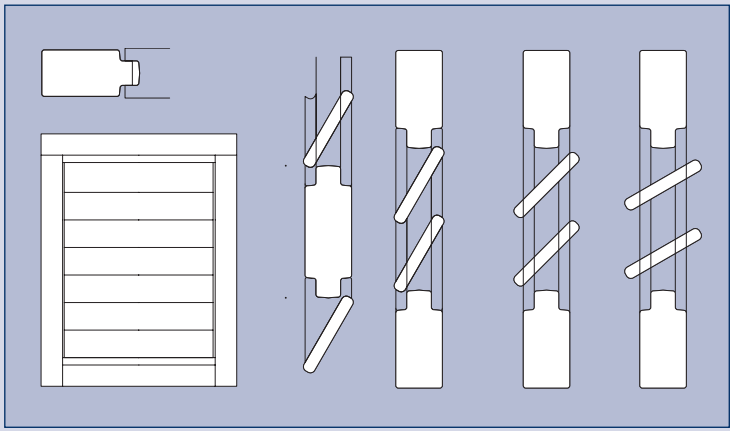

Fensterladen Holz

Architektenhaus Groß-Glinicke bei Berlin

Erstmals haben wir das System Schüco SL 105 in dieser Form als Schiebeladen verwendet.

In Verbindung mit unserem Fenstersystem Twindows.

Schiebeläden

Schiebelamellen-Systeme können als komplettes Element parallel zum Fenster verschoben und je nach Sonnenstand platziert werden. Sie sind kaum windanfällig. Es sind ein- oder mehrflügelige Anlagen möglich.

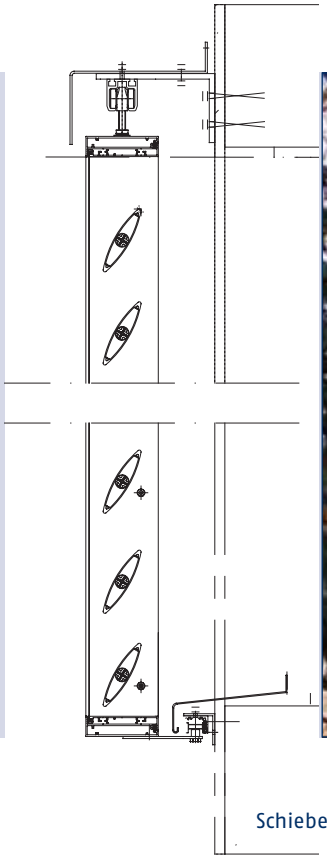

Schiebeladen, motorbetrieben. Lamellen nach System Schüco SL 105

Glas

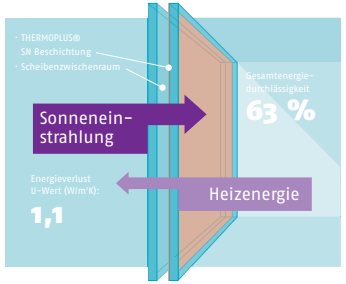

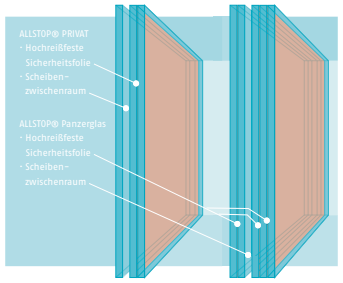

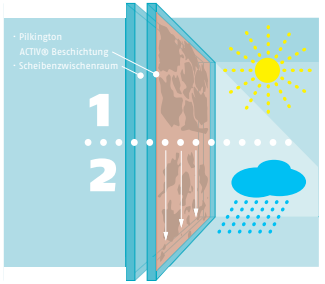

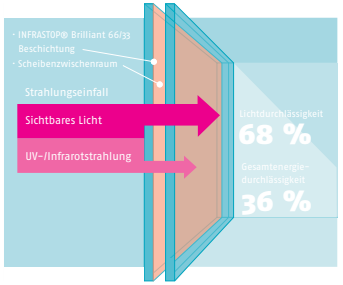

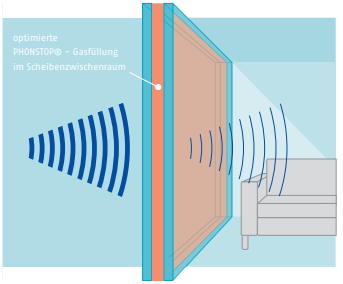

Wärmedämmgläser
Für viel Licht und wohlige Atmosphäre.

THERMOPLUS®

- Edelmetallbeschichtung und Edelgasfüllungen minimieren Heizwärmeverlust nach außen
- Außerdem: hohe Lichtdurchlässigkeit

Einbruchschutzgläser
Für eine sicheres Gefühl.

ALLSTOP®
ALLSTOP® PRIVAT

- Für glasreiche Architektur
- Gegen Einbruch z.B. in Wohnhäuser, Geschäfte, Büros und Vitrinen
- Zusätzlicher Schutz z.B. bei Banken oder Rechenzentren: ALLSTOP® Panzerglas
- Eventuell in Kombination mit Alarmgläsern DELODUR® oder SIGLA® und Alarmanlage

Die saubere Scheibe
Für pflegeleichte Verglasungen.

Pilkington Activ™

- Pilkington Activ™. Das erste Glas mit dualaktiven Selbstreinigungseffekt. Kein Putzen mehr!
- Activ™ Glasoberfläche reagiert mit UV-Strahlen und zersetzt organische Schmutzablagerungen
- Regen wäscht sie ab

Sonnenschutzgläser
Für bestes Klima und viel Transparenz.

INFRASTOP®

- hemmt im Sommer das Aufheizen der Räume durch Infrarotstrahlung,
- hält im Winter mit ausgezeichneten U-Wert die Wärme
- INFRASTOP® als Energiemanager

Schallschutzgläser
Für mehr Ruhe im Leben.

PHONSTOP®

- Reduziert Lärm, auch bei großzügiger Verglasung
- maßgeschneiderte Lösungen für jede Lärmsituation

Der FritzGlock Standard

Fenster mit voll verdeckt, innen-liegendem Beschlag. System Winkhaus autopilot Topstar. Nur der Fenstergriff ist zu sehen und keine Abdeckkappen. Ohne Aufpreis!

Farben

Wir verwenden die Farbe GORI der Firma DYRUP

Holzarten

Fichte

Kiefer

Meranti

Eiche

Lärche

Wurzeln FritzGlock

Wie in jedem Brett noch ein Baum steckt, haben unsere Fenster Wurzeln. FritzGlock steht für ehrliches Handwerk, für Tradition und Zuverlässigkeit. Vom Großvater über unseren Vater, der die Firma auch zu DDR-Zeiten nicht aufgegeben hat, bis zu uns heute.

Aus der gemütlichen Werkstatt ist allerdings eine industrielle Fertigung mit modernen CNC-Maschinen geworden. Wir sind von Kraftsdorf an die Autobahn gezogen.

Damit ist ein Stück Romantik verloren gegangen. Aber dafür können es sich unsere Kunden immer noch leisten, bei Fenstern, Türen und Wintergärten romantisch zu entscheiden.

Kontakt

FritzGlock® Tischler

Oststraße 1 · 07629 Hermsdorf

Fon 036601 / 539-0

Fax 036601 / 446 46

e-mail: info@fritzglock.de

Internet: www.fritzglock.de

www.twindows.de